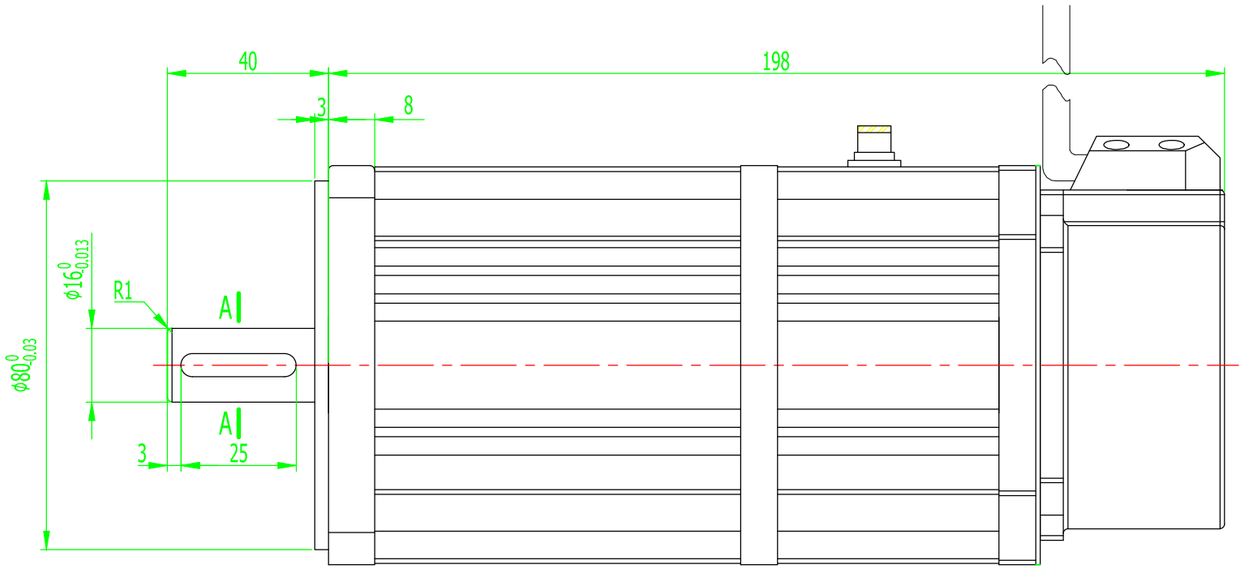

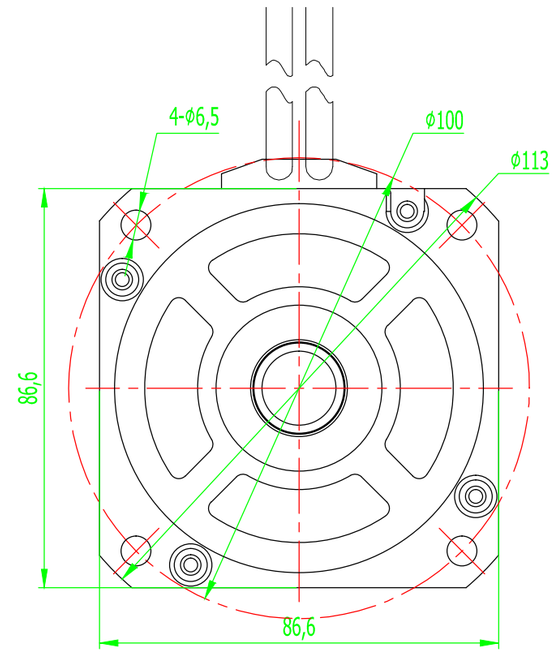

A-A
1:1

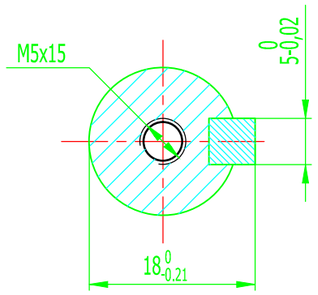

动力线

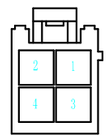

AMP-1	蓝线U	@1
AMP-2	红线V	
AMP-3	黄线W	@2
AMP-4	黄绿线PE	

编码器线

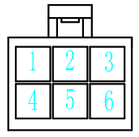

AMP-1	黑色屏蔽线
AMP-2	红线VCC
AMP-3	棕线电池盒+
AMP-4	黄线B
AMP-5	黑白线GND
AMP-6	蓝线A

电机参数	
额定电压	220V
额定输出功率	750W
额定转速	3000rpm
额定转矩	2.4N·m
峰值转矩	7.1N·m
额定电流	3.0A
峰值电流	9.0A
转子惯量	$2.45x10^{-4}kg \cdot m^2$
力矩系数	0.8N.m/A
反电势	51V/krpm
极对数	4对极
线间电阻（20℃）	3.2Ω
线间电感（20℃）	7.0mH
电气时间常数	3.1ms
编码器规格	增量式
绝缘等级	F
防护等级	IP65

抱闸插座定义（3芯）		
1	2	3
+24V	GND	空

技术要求

1.电机表面无油污，刮伤，铭牌标识清晰；

2.电气性能：

绕组对机壳绝缘电阻≥50MΩ/DC500V；

绕组对机壳介电强度≤5mA/AC1500V/1S，不应击穿；

3.从轴伸端看电机轴的旋转方向为：逆时针方向。

借(通)用件登记
旧底图总号
底图总号
签字
日期
档案员 日期

标记	处数	分区	更改文件号	签名	年、月、日	规格书			孚朗茨（深圳）技术有限公司
									伺服电机
设计			标准化			阶段标记	数量	比例	FZ-M4-75B-090-02430-17-A2
								1:1	090-02430-17-A2
审核									
工艺			批准			共 1 张	第 1 张		